# 第62回市民体育大会テニス競技

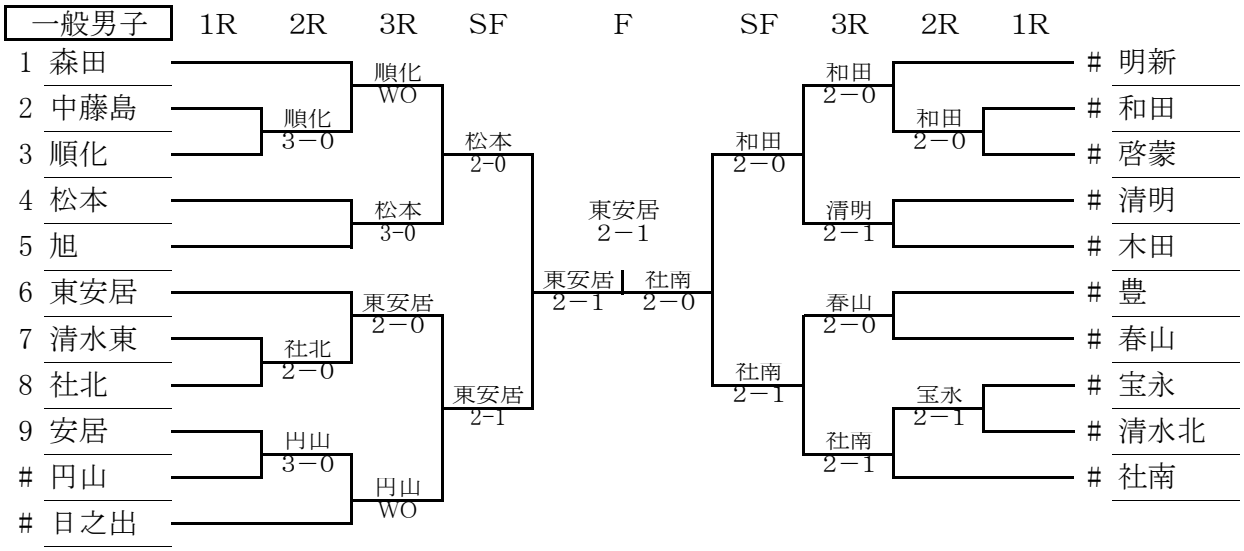


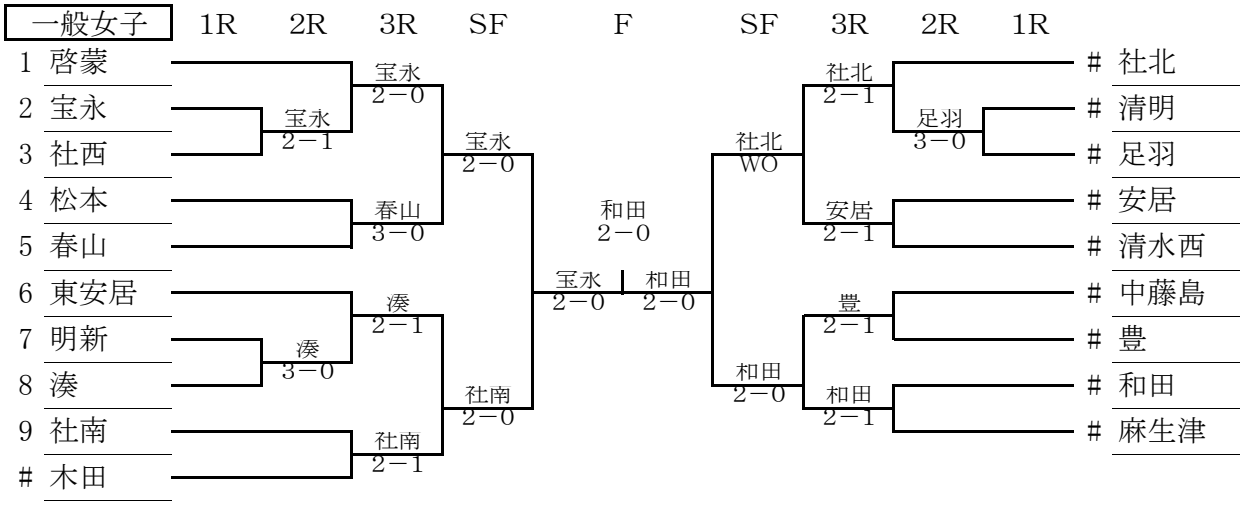


## 連絡事項(参加選手に周知徹底してください。)

1 開始式　6月19日(日)午前8時00分 〔予備日:6月26日(日)〕
2 会　場　福井県営テニス場(ハードコート)
3 日　程　別紙“オーダーオブプレー”による。ただし、正式発表は当日とする。
4 棄権等　①オーダー交換のとき、記載されている5人が揃っていない場合。
　②午前7時45分までに受付が済まされていない場合。
　③出場資格の不正が判明した場合は、その時点で失格とする。
5 服装等　長ズボンの着用は認めない。「JTAｺｰﾄﾞｵﾌﾞｺﾝﾀｸﾄ・服装と用具のコード」を遵守すること。
6 天候不順の場合　午前8時、開催の有無を会場にて決定する。
7 試合前練習　サーブ2本のみとする。
8 勝敗が決定(2ポイント先取)後の残り試合の処置について(打ち切られたポイントはドローとする)
(1)いずれかの地区、または、両地区が初戦の場合
①3ポイントが同時に入った場合は、勝敗が決定次第、打ち切る。
②3ポイントが順次入った場合は、両地区の合意により、いずれかのチームが3ゲーム先取するまで行う。(3ゲームを超えていた場合は打ち切る。)ただし、両地区の合意がなされない場合は、そのポイントは拒否したチームの棄権負けとする。
(2)両地区が2試合目以降の場合は、勝敗が決定次第、打ち切る。
9 ボール　1対戦で4個使用とする。不足する分はユーズドボールを使用する。
# その他　参加が不可能になった場合は、確定した時点で至急、次のところまで連絡すること。
山村好孝気付　福井市テニス協会　TEL・FAX54-8151　〔無断欠場は厳禁〕